FASTRAC | ŘADY 8000

Jmenovitý výkon: 209–250 kW (280–335 koní) Nosnost zadního tříbodového závěsu: 10 tun

JCB

JCB FASTRAC

Rozdíl pocítíte.

Už první pohled napoví, že Fastrac 8000 je jiný. Vyšší rychlost, větší pohodlí, produktivita, bezpečí a všestrannost budou přínosem pro vás i vaši firmu.

Nový Fastrac 8000 je největším a nejvýkonnějším traktorem značky JCB. Je vybaven funkcemi, které ho činí rychlejším, pohodlnějším, všestrannějším a bezpečnějším než jiné traktory ve stejné třídě. Zvládnete s ním ještě více práce.

PELKASS LUKROM®

JCB
8330
PEKASS
LUKROM

RYCHLOST SPOJENÁ S BEZPEČÍM.

NEJPRODUKTIVNĚJŠÍ TRAKTOR S MAXIMÁLNÍ RYCHLOSTÍ 70 KM/HOD. A VĚTŠÍM MNOŽSTVÍM BEZPEČNOSTNÍCH FUNKCÍ NEŽ JAKÝKOLI JINÝ TRAKTOR. TO JE VELKÁ VÝHODA TRAKTORU FASTRAC.

Lehčí a ovladatelnější řízení.

1 Nový a výjimečný hydrostatický duální systém řízení významně snižuje námahu obsluhy a současně splňuje mimořádné bezpečnostní normy pro vysokorychlostní traktory (nad 60 km/hod.).

2 Na silnici je nové řízení přesné a dobře vyvážené, což dělá z jízdy v největším Fastracu potěšení, zejména se všemi nezbytnými bezpečnostními prvky, které dohlížejí na rychlou jízdu traktoru.

3 Přidejte k tomu o 50 % zkrácené otáčení volantu zajištěné technologií Rapid Steer, a otáčení na souvrati spolu s dalšími manévry v terénu bude rychlejší a jednodušší.

4 Možnost využití systému GPS umožňuje automatické řízení, které maximalizuje účinnost minimalizací překryvu a přesností až do rychlosti 40 km/hod. při postřikování a rozprašování.

PEKASS LUKROM®

Trvale zastavuje rychleji než jakýkoli běžný traktor.

5 Další jedinečná vlastnost Fastracu – vnější brzdy na obou nápravách a výkonné dvojité čelisti s hydraulickými brzdami chlazenými vzduchem splňují evropské normy pro nákladní vozidla a zastavují až o 15 % rychleji než běžné traktory.

6 Moderní systém ABS (Anti-Lock System) zachovává stabilitu a řízení a současně optimalizuje brzdný výkon – na silnici, na nezpevněných cestách i na poli. Připojení ABS pro přívěs je samozřejmostí.

7 Bezpečnostní nastavení Fastracu zajišťuje aktivaci brzd v případě ztrátu tlaku. Parkovací brzda s převodovým diskem bezpečně podrží traktor a aktivuje vzduchové brzdy také na přívěsu, cisterně nebo postřikovači.

Ke stroji lze dokoupit volitelnou sadu Road Performance, která zahrnuje systém kontroly trakce a systém Hill Hold, které nabízí pouze společnost JCB.

MAXIMÁLNÍ POHODLÍ.

JEDINÝ TRAKTOR S ODPRUŽENÍM VŠECH KOL. JE TO JEDNA Z DALŠÍCH FUNKCÍ, KTERÁ TENTO TRAKTOR ODLIŠUJE OD OSTATNÍCH.

1

2

4

2

3

Řídit znamená věřit.

1 Pokud jste nikdy neseděli za volantem traktoru Fastrac, nemůžete docenit neuvěřitelné jízdní pohodlí na poli i na silnici.

2 Středně vysoko umístěná kabina, odpružení všech kol a špičkové, pneumaticky odpružené sedadlo zajišťují jízdu, která nemá srovnání.

3 Zadní aktivně odpružená náprava rychle reaguje na zvýšenou hmotnost nástrojů osazených vpředu nebo vybavení na zadní plošině. Vždy zajišťuje dobrou světlou výšku a stabilitu. Možnost využití doplňkového závaží pro zadní plošinu až do hmotnosti 1600 kg zlepšuje záběr dokonce i na měkké půdě.

4 Na přední nápravě se o dokonalou jízdu traktoru Fastrac stará odpružení s odolnými vinutými pružinami a tlumiči.

PEKASS LUKROM®

Všichni víme, že odpružení přední nápravy zlepšuje záběr tím, že brání poskakování kol. Platí to i pro odpružení zadní nápravy. To je jeden z důvodů pro výjimečný tažný účinek vytvářený pneumatikami Fastracu.

S rychlostí 70 km/hod. se jedná o velmi rychlý traktor. Přesto dynamika vozidla znamená stabilitu stopy v rozích i na rovinách bez ohledu na to, zda jsou osazeny nástroje na další práci nebo táhnete přívěs, rozprašovač či cisternu.

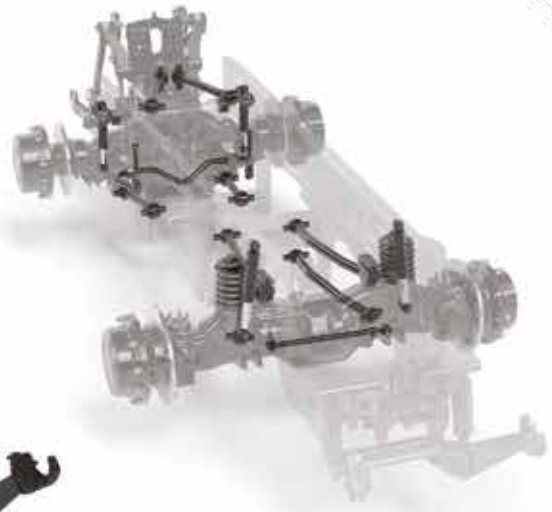

PRACOVNÍ TŘÍDA.

NOVÁ KABINA COMMAND PLUS JE NEJVĚTŠÍ KABINOU NA TRHU. NABÍZÍ NEJVYŠŠÍ POHODLÍ VE SVÉ TŘÍDĚ, NEJLEPŠÍ VÝHLED A ERGONOMII. JAKMILE DO NÍ NASEDNETE, POZNÁTE O ČEM HOVOŘÍME.

Nová přístrojová deska je umístěna přímo před řidičem a zprostředkovává důležité informace o vozidle a upozornění pomocí jasného displeje s vysokým rozlišením. Ke kontrole rychlosti stačí letmý pohled.

Plně nastavitelný volant a sloupek řízení spolu s ideálně umístěnými pedály nabízejí řidiči možnost nastavení dokonalé pozice.

1 Prostor, pohodlí, praktičnost. Tato tři slova shrnují vlastnosti nové kabiny Command Plus traktorů Fastrac. Výhled do všech směrů je skvělý, všechny ovládací prvky jsou při ruce, k dispozici je plnohodnotné sedadlo pro spolujezdce, takže celá posádka se veze bezpečně a pohodlně.

2 Kožený potah představuje maximální luxus pro pohodlné sedadlo řidiče s dobrou oporou. Sedadlo se může otáčet 50 stupňů doprava a 20 stupňů doleva.

3 Tenké pouzdro na přístroje připojené ke sloupku řízení zůstává viditelné, i když se poloha volantu upravuje do různých úhlů a nastavení, která neovlivní výhled směrem vpřed.

4 Dopředu nakloněné sloupky typu A zvětšují plochu dveří a rozšiřují vnitřní prostor kabiny a téměř svislá okna umožňují snížení absorpce tepla při slunečném počasí.

PEKASS LUKROM

Všechno je při ruce.

6 Nízko umístěná okna ve dveřích a zadní tříčtvrteční otevírací okna poskytují skvělý výhled vpřed, do strany i přes rameno. Stěrač s rozsahem 220 stupňů zajišťuje maximální výhled za každého počasí.

6 Konzola upevněná na sedadle obsahuje nejčastěji používané ovládací prvky a tlačítka. Je vybavena příjemně polstrovanou loketní opěrkou.

7 Méně používané přepínače jsou logicky rozmístěny na sloupky kabiny po pravé ruce. Nepřekážejí a přitom jsou v případě potřeby na dosah.

8 Volitelná chladicí přihrádka se postará o vaše jídlo a nápoje. Sklápěcí opěradlo sedadla vytváří praktický plochý povrch, který se hodí při přestávce na svačinu a k psaní poznámek k práci na poli.

9 Klimatizace zajišťuje příjemnou teplotu a v brzkých ranních hodinách rychle vysuší orosená okna. Otevřením zadních tříčtvrtečních oken dosáhnete přirozeného větrání a volitelné pevné střešní okno prosvětlí kabinu.

10 Přídavná světla na kapotě a volitelná pracovní světla LED ozáří prostor před traktorem jako by byl den.

11 Vnější pracovní světla LED se zhasínají se zpožděním, abyste měli čas bezpečně opustit kabinu a vydat se na cestu domů.

Zvukový systém je vybaven zvukovým vstupem, popřípadě můžete vybrat rádio s technologií Bluetooth.

VĚTŠÍ PRODUKTIVITA.

RYCHLEJŠÍ POHYB NA POLI I NA SILNICI SPOLU S ODPRUŽENÍM VŠECH KOL ZNAMENÁ, ŽE FASTRAC ŘADY 8000 HRAVĚ PŘEKONÁ KONKURENCI.

Je to vynikající tažný traktor na práci.

1 S rozložením statické zátěže v poměru 50:50, pneumatikami až 900/50 R42 a výborným záběrem díky odpružení obou náprav jsou traktory Fastrac 8290 a 8330 ideálně vybavené na těžkou tažnou práci.

2 Geniální systém Activ Traction ovládá točivý moment motoru a udržuje tak pneumatiky Fastracu v záběru při minimálním opotřebení, zvláště v podmínkách pohybu na záludném povrchu.

3 Výkonná hydraulika s vydatným průtokem splňuje požadavky nasazení například u pneumatických secích strojů prostřednictvím dvojčinných elektrických proporcionálních ventilů a snímání zátěže za připojením. Až 140 litrů za minutu na ventil odděluje dodávku oleje zvlášť mimo převodovku, aby se zabránilo jeho znečištění.

...a má i skvělé tažné vybavení.

4 Vhodně vybavený pro maximální rychlost 70 km/hod., s odpružením všech kol a vzduchovými brzdami pro nákladní vozidla se Fastrac přesunuje od úkolu k úkolu rychleji a bezpečněji než jakýkoli jiný traktor s podobnou velikostí a výkonem.

5 Nic ho nezastaví – složitý povrch obsluhu Fastracu nezaskočí, protože má k dispozici odpružení všech kol a špičkové, pneumaticky odpružené sedadlo, které jí cestu vyhladí. Balíkování, rozmetání a postřikování tak lze provádět rychleji a produktivněji.

NEJVŠESTRANNĚJŠÍ VE SVÉ TŘÍDĚ.

VÝHODY SPECIÁLNĚ NAVRŽENÉHO PODVOZKU SE PROJEVUJÍ V ROZŠÍŘENÉ VŠESTRANNOSTI PŘI AGREGACI NÁŘADÍ. NEZÁLEŽÍ KDE A NA ČEM PRACUJETE, NA FASTRAC SE MŮŽETE SPOLEHNOUT.

Citlivé ovládání.

1 Fastrac má výkonný zadní závěs kategorie III, který unese poctivých 10 000 kg, aby mohl pracovat s velkými pluhy, kultivátory a připojenými secími stroji. Citlivá elektronika tažného zařízení hlídá správný záběr při velkém zatížení.

2 Produktivitu můžete zvýšit přidáním volitelného předního tříbodového závěsu kategorie II, který má nosnost 3 500 kg. Praktické externí ovládání zvedacích ramen usnadní práci s nářadím uchyceným v předním tříbodovém závěsu.

3 Abyste dosáhli nejlepšího záběru, použijte plošinu s nosností 2,5 tuny, která ponese 900 nebo 1600 kg dodatečné zátěže. Tím využijete maximální přípustnou hmotnost traktoru, která činí 16 000 kg.

4 Výhody speciálně navrženého podvozku se projevují v rozšířené všestrannosti při upevňování nářadí.

5 Nové robustní nápravy můžete využít na 3m šířku stopy pro řízený provoz a práci s rostlinami v řádcích.

PEKASS LUKROM

JCB

VEŠKERÝ POTŘEBNÝ VÝKON.

NEJLEPŠÍ HNACÍ ÚSTROJÍ A SYSTÉM ODPRUŽENÍ SPOLEČNĚ POSKYTUJÍ MAXIMÁLNÍ VÝKON, TOČIVÝ MOMENT A ZÁBĚR, KTERÉ VÁM UMOŽNÍ HRAVĚ ZVLÁDNOUT JAKOUKOLI SITUACI.

Výkon podle potřeby.

1 Zvolte si úroveň výkonu podle druhu půdy, plodin a vybavení – při výkonu až 335 koní (250 kW) a 1440 Nm určitě nebudete trpět nedostatkem výkonu nebo točivého momentu.

2 Osvědčený šestiválcový motor o objemu 8,4 litru dodává hospodárný výkon pomocí nového dvojitého turbodmychadla, má bleskurychlou odezvu a vysoký točivý moment při různých otáčkách motoru.

Vysoce efektivní technologie řízení emisí SCR a DOC splňuje evropské emisní normy Stage IV a americké normy Tier 4 Final bez dalších nároků na servis.

3 Vybavení pro řízení emisí je nainstalováno tak, aby neomezovalo vynikající výhled do všech stran z kabiny CommandPlus.

Vylepšený software řízení zajišťuje, že motor a bezstupňová převodovka spolupracují jako integrovaný poháněcí mechanismus ještě efektivněji.

PEKASS LUKROM

Efektivní přenos výkonu.

4 Bezstupňová převodovka s vylepšenými funkcemi tempomatu zajišťuje optimální využití výkonu a točivého momentu s plynulým zrychlením a přenosem výkonu, ideální rychlostí pro každou situaci a velmi jemným řízením rychlosti. Umožňuje vysoce kvalitní práci se všemi druhy nářadí.

5 Jedinečný režim Powershift nabízí 15 rychlostí pro práci na poli a 10 pro jízdu po silnici – ideální volba pro méně zkušenou obsluhu.

6 Vysoce efektivní dvourychlostní zadní vývodový hřídel (PTO) (540E/ 1000 ot./min) volitelný přední vývodový hřídel (1000 ot./min) zajišťují mechanický pohon předního i zadního nářadí.

7 Řiďte pomocí rychlostního pedálu nebo použijte joystick, zapněte tempomat nebo rychlost měňte podle potřeby – cokoli co vyhovuje konkrétní situaci a způsobu práce obsluhy.

NAPROSTÁ KONTROLA.

JAKO U VŠECH BAREVNÝCH DOTYKOVÝCH OBRAZOVEK MÁ I FASTRAC VŠECHNY DŮLEŽITÉ ŘÍDICÍ A OVLÁDACÍ FUNKCE NA DOSAH RUKY. A NAVÍC JSOU USPOŘÁDÁNY PŘEHLEDNĚ.

Spolehlivé dotykové ovládání.

Velké ikony na dotykové obrazovce Fastracu se snadno používají i za jízdy. Intuitivní způsob ovládání vás rychle dovede k funkcím, které chcete nastavit nebo upravit.

Několika klepnutími na obrazovku vyberete hlavní funkce traktoru, nastavíte vývodový hřídel (PTO), zámek diferenciálu a režimů Cut-Out pro pohon všech čtyř kol, nebo nastavíte časování a průtok elektronických proporcionálních ventilů, aby odpovídaly příslušnému nářadí.

V části HTA (Souvraťová automatika) můžete vytvořit a nastavit až pět sekvencí každou s až 15 kroky, abyste minimalizovali zátěž řízení na konci každé trasy přes pole.

Vyberte různé kombinace pracovních světel, přiřaďte více funkcí tlačítkům na joysticku a upravte si zobrazení displeje podle vlastních potřeb.

PEKASS LUKROM®

SNADNÝ SERVIS A ÚDRŽBA.

KDYŽ DOJDE ŘADA NA BĚŽNOU ÚDRŽBU, I TADY SI VŠIMNETE POZITIVNÍHO ROZDÍLU. RYCHLÝ A SNADNÝ PŘÍSTUP ZNAMENÁ, ŽE NOVÝ FASTRAC ŘADY 8000 MÁ KRATŠÍ PROSTOJE.

Pečlivě navrženo.

1 Rychlý a snadný přístup vybízí k pravidelné údržbě, která zajistí dlouhý a spolehlivý provoz traktoru. Vysoko vyklápěcí kapota motoru a vyjímatelná chladicí jednotka vám usnadní péči, kterou si Fastrac zaslouží.

2 Zkontrolujte hladinu oleje, aniž byste museli zvedat kapotu, a snadno doplňte palivo, aditivum DEF (adBlue) a olej do hydraulického systému – všechny uzávěry jsou na stejné straně.

3 Přístup k bateriím, odpojovači baterie a nádržím na brzdovou kapalinu nemůže být jednodušší – stačí otevřít panel za schůdky na pravé straně kabiny.

4 Sestava vnějších kotoučových brzd umožňuje mimořádně dobrý servisní přístup a zkracuje dobu potřebnou na opravy a prostoje.

NAVRŽENO PROJÍT KAŽDÝM TESTEM.

HORKO, CHLADNO, DÉŠŤ, SNÍH, MLHA, PRACH A BLÁTO. NOVÝ FASTRAC ŘADY 8000 JE OTESTOVANÝ VE VŠECH PODMÍNKÁCH. BEZ OHLEDU NA TO KDE A KDY PRACUJETE, NEPOCÍTÍTE ZMĚNU VE VÝKONU.

Prověřené, otestované a osvědčené.

1 Naše produkty testujeme v extrémních podmínkách, se kterými se setkají během své práce, od evropských polí po zasněženou Skandinávii, od mrazivé Arktidy po žhnoucí africké slunce.

2 Každá matice a šroubek, každý svár a konstrukční prvek, každá dílčí součást i důležitý celek musejí splňovat standardy, které jsou očekávány od všech strojů JCB.

3 Odolnost je neodmyslitelnou vlastností našich strojů – naslouchá me reakcím zákazníků a neustále vylepšujeme a upravujeme vše, co je třeba, abychom zajistili splnění vlastních vysokých standardů i očekávání zákazníků.

4 Abychom zajistili optimální provoz i v nejchladnějších klimatech, je systém aditiv DEF (AdBlue) plně připravený na náročné zimní teploty. Vyhřívané rozvody a nádrže se postarají o optimální výkon i v oblastech s nejnižšími teplotami.

PEKASS LUKROM®

HRDÁ TRADICE.

VÝJIMEČNÉ VÝROBKY DODÁVÁME VÍCE NEŽ 25 LET. A VŠE, CO JSME SE NAUČILI O VÝROBĚ NEJVŠESTRANNĚJŠÍCH A NEJPRODUKTIVNĚJŠÍCH TRAKTORŮ NA SVĚTĚ, JE VLOŽENO DO NOVÉHO TRAKTORU FASTRAC ŘADY 8000.

Zažijete a uvěříte.

Traktory Fastrac vyrábíme od roku 1991 a neustále je zlepšujeme.

Dnešní verze jsou velmi odlišné, ale přesto si stále zachovávají jedinečnou kombinaci funkcí, které nabízejí bezkonkurenční rychlost, bezpečí, pohodlí, produktivitu a všestrannost.

Díky třem variantám v rozsahu 160 až 335 koní (119–250 kW) máte k dispozici nejlepší nabídku Fastracu – jiný traktor už potřebovat nebudete.

Původní prototyp 1991

185 Fastrac – 1994

3155/3185 Fastrac – 1998

3190/3220 – 2002

LIVELINK, PRACUJTE CHYTŘEJI.

JCB LIVELINK JE INOVATIVNÍ SOFTWAROVÝ SYSTÉM, KTERÝ UMOŽŇUJE VZDÁLENÉ SLEDOVÁNÍ A SPRÁVU STROJŮ – ONLINE, POMOCÍ E-MAILU NEBO MOBILNÍHO TELEFONU. LIVELINK NABÍZÍ PŘÍSTUP KE SPOUSTĚ UŽITEČNÝCH ÚDAJŮ VČETNĚ UPOZORNĚNÍ STROJE, HLÁŠENÍ O PALIVU NEBO INFORMACÍ O HISTORII UDÁLOSTÍ. VŠECHNY INFORMACE O VAŠICH STROJÍCH JSOU PRO VÁŠ KLID ZPRACOVÁVÁNY V BEZPEČNÉM DATOVÉM CENTRU.

Produktivita a hospodárnost

Vyžadujete-li maximální produktivitu a úsporu nákladů, JCB Livelink poskytuje informace, jako je sledování času nečinnosti nebo spotřeby paliva stroje, a pomáhá snižovat spotřebu paliva. Informace o poloze stroje může pomoci zvýšit efektivitu vozového parku a možná můžete i dosáhnout nižších nákladů na pojištění díky vyšší úrovni zabezpečení, kterou LiveLink přináší.

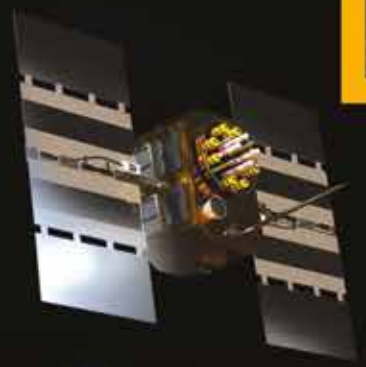

Výhody při údržbě

Systém JCB LiveLink usnadňuje správu údržby stroje. Sledování přesné provozní doby a servisní upozornění zlepšují plánování údržby a údaje o poloze v reálném čase vám pomohou spravovat váš vozový park. K dispozici máte také přístup ke kritickým upozorněním stroje a záznamy historie údržby.

Bezpečnostní přínosy

Díky systému JCB LiveLink udržujte svůj stroj bezpečně v provozu. Upozornění na opuštění vymezené oblasti v reálném čase vám oznámí, když stroj opustí předem určené pracovní zóny, upozornění na opuštění garáže v reálném čase vás informují o neoprávněném použití stroje v době, kdyby neměl pracovat. Informace o poloze v reálném čase umožňují parkovat stroje na nejbezpečnějším místě.

Poznámka: Dostupnost služby Livelink vám sdělí váš místní prodejce.

PEKASS LUKROM

VYTVOŘEN, ABY BYL LEPŠÍ.

CELOSVĚTOVÁ PODPORA ZÁKAZNÍKŮ JCB JE PRVOTŘÍDNÍ. COKOLI BUDETE POTŘEBOVAT, AŤ JSTE KDEKOLI, BUDEME K DISPOZICI A RYCHLE A EFEKTIVNĚ VÁM POMŮŽEME, ABYSTE MĚLI JISTOTU, ŽE VAŠE STROJE PRACUJÍ NA PLNÝ VÝKON.

1 Naše služba technické podpory poskytuje okamžitý přístup k odborníkům ve výrobě, ve dne nebo v noci, zatímco naše finanční a pojišťovací týmy jsou vždy po ruce pro rychlé, flexibilní a konkurenceschopné cenové nabídky.

2 Další ukázkou efektivity je celosvětová síť center náhradních dílů JCB, která s 16 regionálními základnami dokáže dodat kolem 95 % všech dílů kamkoli na světě do 24 hodin. Naše originální náhradní díly JCB jsou navrženy pro práci v dokonalé harmonii s vaším strojem tak, aby dosahoval optimálního výkonu a produktivity.

3 Služba JCB Assetcare nabízí komplexní rozšířené záruky a servisní smlouvy, ale také smlouvy pouze na údržbu nebo dohody o opravách a správě. Bez ohledu na to, pro co jste se rozhodli, si naše servisní týmy po celém světě účtují výhodné ceny práce a nabízí nezávazné cenové nabídky nebo rychlé a efektivní opravářské práce hrazené z pojištění.

Poznámka: JCB LIVELINK a JCB ASSETCARE nemusí být ve vaší oblasti k dispozici, poraďte se proto se svým místním prodejcem.

STATICKÉ ROZMĚRY

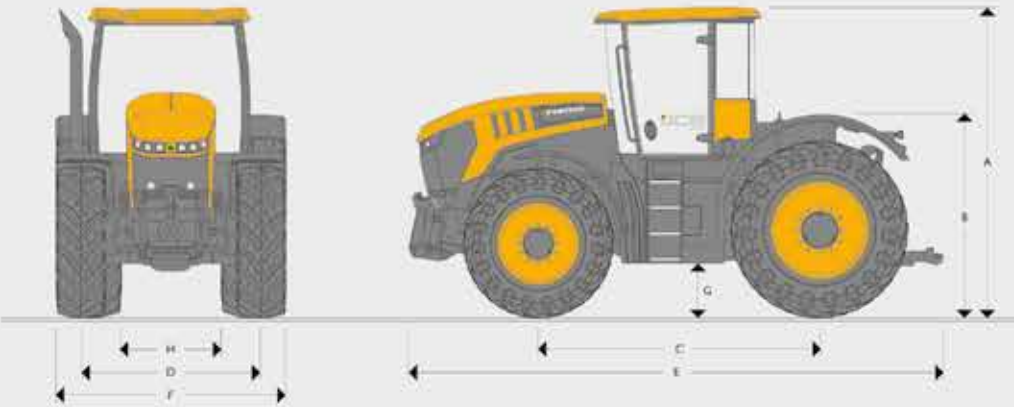

Pneumatiky			540/65 R34 + 710/70 R38
A	Výška přes kabinu	m	3,38
B	Výška přes kapotu	m	1,51
C	Rozvor náprav	m	3,12
D	Šířka stopy	m	2,03
E	Celková délka	m	5,65
F	Celková šířka	m	2,55
G	Světlá výška	m	0,47
H	Šířka mezi pneumatikami	m	1,1

MOTOR

		8290	8330
Jmenovitý výkon (97/68 ES)	koní (kW)	280 (209)	335 (250)
Max. výkon (97/68 ES)	koní (kW)	306 (228)	348 (260)
Točivý moment při 1500 ot./min	Nm	1310	1440
Výrobce		AGCO Power	
Model		84AWF	
Vstřikování		Bosch CP4 common rail	
Počet válců		6	
Objem	cm^3	8419	
Vrtání	mm	111	
Zdvih	mm	145	
Chlazení		Vodní	
Čistič vzduchu		Suchý dělený čistič Powercore	
Sání		Přeplňovaný s mezichladičem	

ZAVĚŠENÍ KOL

Přední náprava: Vinutá pružina s tlumičem.

Zadní náprava: Standardně 45mm jednočinný tlumič.

ELEKTRICKÉ ROZVODY

Systémové napětí	V	12
Výkon alternátoru	A	200
Kapacita akumulátorů	Ah	2 x 110 (2 x 950 cca)

OBJEMY

Palivová nádrž	l	600
Hydraulická nádrž	l	150
Nádrž na aditivum	l	60

HYDRAULIKA

Ovládání zadního tříbodového závěsu	Elektronické nastavení výšky a hloubky, režimu tažení, rychlosti poklesu a maximálního zdvihu s podporou externí zdvíže s možností sklápění
Typ zadního tříbodového závěsu	Kategorie III: Rychlé připevnění nástrojů, horní propojení pro oka pístů.
Nosnost zadního tříbodového závěsu	10 000 kg
Ovládání volitelného předního tříbodového závěsu	Elektronické nastavení výšky a hloubky, rychlosti poklesu a maximálního zdvihu s podporou externí zdvíže s možností sklápění
Typ volitelného předního tříbodového závěsu	Kategorie II: Rychlé připevnění nástrojů, skládací rameno.
Nosnost volitelného předního tříbodového závěsu	3500 kg

PŘÍDAVNÝ HYDRAULICKÝ OKRUH

		Standardní	Volitelně
Max. průtok oleje při jmenovité rychlosti	l/min.	137	178
Průtok na jeden přívod	l/min.	100	140
Provozní tlak	bar	210	210
Proporcionální ventily		Elektronické 7polohové dvojčinné ventily s řízením toku a času a možnostmi nepřetržitého čerpání a plovoucí polohy a s nulovými úniky	
Standardní (zemědělská verze)		3 zadní proporcionální ventily	
Volitelné (zemědělská verze)		4 zadní proporcionální ventily, hydraulické propojení s detekcí zátěže, 1 nebo 2 přední proporcionální ventily, obnovení toku	
Spřáhla		Okruh pro rychlé uvolnění/přetečení připojený k nádrži (přední a zadní)	

VÝVODOVÝ HŘÍDEL

Typ zadního vývodového hřídele	Zcela nezávislý na přední nebo zadní části (přední část volitelná)
Ovládání	Elektrohydraulické
Rychlosti zadního vývodového hřídele	540 ot./min při 1570 ot./min motoru, 1000 ot./min při 1930 ot./min motoru
Drážkování zadního vývodového hřídele	21 drážek při průměru 1" ⅜ + 20 drážek 1" ¾
Typ volitelného zadního vývodového hřídele	6 drážek při průměru 1¾" (volitelně)
Rychlost předního vývodového hřídele	1000 ot./min při 2030 ot./min motoru (volitelně)
Drážkování předního vývodového hřídele	6 drážek při průměru 1¾" (volitelně)

		8290	8330
Výkon vývodového hřídele	koní (kW)	272 (203)	310 (231)

PEKASS LUKROM

NÁPRAVY	
Typ	Pevné s planetovými redukcemi na všech kolech.
Upevnění kol	10 šroubů na přední nápravě, 16 na zadní.
Pohon všech kol	Elektrohydraulické zapnutí předního náhonu.
Diferenciály	Zámek diferenciálu: přední a zadní elektrohydraulická řízená uzávěrka.

ŘÍZENÍ	
Typ	**Standardní:** Hydrostatický duální systém řízení s pevným poměrem. **Volitelně:** Hydrostatický duální systém řízení připravený na systém GPS s technologií Rapid Steer.
Sloupek	Sklopný a vysouvací

BRZDY	
Typ	Vnější kotoučové s dvojitými čelistmi a systémem ABS na všech čtyřech kolech.
Systém	Vzduch - brzdová kapalina dle normy EEC
Parkovací brzdy	Nezávislý kotouč na výstupním hřídeli převodovky
Ovládání	Pružinou aktivovaná, vzduchem deaktivovaná
Brzdy přívěsu	Vzduchové brzdy se dvěma hadicemi, hydraulické brzdy s jednou hadicí – automaticky aktivované brzdami traktoru, standardní součástí systému je 12V ABS zásuvka.

PŘEVODOVKA	
Typ	Dvourozsahová převodovka s plynule měnitelným převodem a šesti provozními režimy.
Rychlosti (nízké)	0–40 km/hod.
Rychlosti (vysoké)	0–70 km/hod.

HMOTNOSTI VOZIDLA				
		Přední náprava	Zadní náprava	Celkem
Pouze vozidlo bez předního závěsu a FPTO	kg	5766	5323	11090
+540/65 R38 přední + 710/70 R38 zadní, přední závěs a FPTO	kg	6310	5485	11796
Maximální povolená hmotnost vozidla	kg	16000		

KOLA A PNEUMATIKY		
	Rozměr	Standardní šířka stopy v mm (palcích)
Zemědělský vzorek	540/65R38 + 650/75/R38	1990 (78) + 1834 (72)
Zemědělský vzorek	540/65R38 + 710/70/R38	1990 (78) + 1834 (72)
Zemědělský vzorek	540/65R38 + 710/70R38	1990 (78) + 1834 (72)
Užitkový vzorek	440/80R34 + 650/65R38	1990 (78) + 1900 (74,8)
Zemědělský vzorek (v závislosti na oblasti)	650/65R34 + 900/50 R42	2208 (87) + 2016 (80)

Blatníky vpředu se natáčejí, zadní jsou v pevné pozici. Všechny pneumatiky určeny pro rychlost 65 nebo 70 km/hod.

KABINA	**Standardní výbava:** Plně automatické ovládání klimatizace, pneumaticky odpružené sedadlo s řazením a pomocnými ovládacími prvky na loketní opěrce, barevná dotyková obrazovka zobrazující údaje o převodovce a umožňující nastavení, elektronické proporcionální ventily, filtrace (kategorie 2), přední a zadní stěrače s ostřikovači, přední sluneční clona, kompletní sada světel pro provoz na silnicích, zásuvky pro pomocná elektrická zařízení a snímače rychlosti, plnohodnotné sedadlo spolujezdce, bezpečnostní pásy pro řidiče i spolujezdce, osvětlení postranní konzoly, úzká přístrojová deska s podsvícením, úložný prostor, příprava na rádio s konektorem DIN a čtyřmi reproduktory. Přístup ke kabeláži skrz zadní okno, možnost nastavení výšky zadních blatníků, přepínače pro vývodový hřídel. Ovládaní spouštení a zvedání ramen zadní PTO na zadních blatnících.
VOLITELNÁ VÝBAVA	**V závislosti na modelu a oblasti:** 850kg přední závaží, 700/900kg závaží na zadní plošinu, 6drážkový vývodový hřídel 1 1^{3}/4, systém souvrať ové automatiky s radarem a sledováním výkonu, luxusní provedení sedadla, vyhřívané přední a zadní okno, elektricky vyhřívaná zrcátka s doplňkovými čočkami pro rozšíření zorného úhlu, doplňkový zvukový vstup, halogenová a LED pracovní světla, tlačítka pro ovládání hydraulických okruhů na zadních blatnících, 7 pinová přední zásuvka napájení pro osvětlení, 3 pinová predni zásuvka napájení, vnitřní zpetné zrcátko, automatické stabilizátory zadního závěsu, mechanický nebo hydraulický třetí bod, elektrická chladicí přihrádka, kamera zadního příslušenství, střešní okno, zadní sluneční clona.

JEDNA SPOLEČNOST, VÍCE NEŽ 300 STROJŮ

www.jcb-agro.cz

LUKROM, spol. s r.o.
Lípa 81
763 11 Lípa
tel.: +420 602 188 123
e-mail: petr.sedlacek@lukrom.cz
www.lukrom.cz

PEKASS a.s.
Přátelství 987
104 00 Praha 10 – Uhříněves
tel.: +420 777 730 870
e-mail: lukas.kaspar@pekass.eu
www.pekass.eu

FASTRAC ŘADY 8000

Jmenovitý výkon: 209–250 kW (280–335 koní)
Nosnost zadního tříbodového závěsu: 10 tun

JCB Agriculture, Rocester, Staffordshire ST14 5JP. Tel.: +44 (0)1889 590 312 E-mail: salesinfo@jcb.com

Nejaktuálnější informace o řadě těchto produktů stáhněte z webu: www.jcb.com

©2014 JCB Sales. Všechna práva vyhrazena. Žádná část této publikace nesmí být reprodukována, uložena ve vyhledávacím systému ani přenášena v jakékoliv formě nebo jakýmikoli jinými prostředky, elektronicky, mechanicky, kopírováním ani jiným způsobem bez předchozího souhlasu společnosti JCB Sales. Všechny odkazy v této publikaci na provozní hmotnosti, rozměry, objemy a dalších měření výkonnosti jsou uvedeny pouze pro orientaci a mohou se lišit v závislosti na přesné specifikaci stroje. Nelze se proto jimi řídit ve vztahu k vhodnosti pro konkrétní použití. Podporu a informace vždy požadujte od svého prodejce techniky JCB. Společnost JCB si vyhrazuje právo specifikace bez oznámení změnit. Uvedené ilustrace a technické údaje mohou zahrnovat volitelné vybavení a příslušenství. Všechny obrázky byly správné v době tisku. Logo společnosti JCB je registrovanou ochrannou známkou společnosti J C Bamford Excavators Ltd.

9999/5957cs-CZ, 03/18