NOVINKA

# **TELESKOPICKÝ MANIPULÁTOR** | 525-60 AGRI PLUS

Maximální výkon: 55 kW (74 koní)  Maximální nosnost: 2 500 kg  Výška zdvihu: 6,0 m

JCB

# PRODUKTIVITA A VÝKON.

**SPOLEČNOST JCB JE JIŽ 35 LET OSVĚDČENÝM KONSTRUKTÉREM A VÝROBCEM ŠPIČKOVÝCH TELESKOPICKÝCH ZEMĚDĚLSKÝCH MANIPULÁTORŮ. NOVÝ KOMPAKTNÍ TELESKOPICKÝ MANIPULÁTOR 525-60 AGRI PLUS JE NEJNOVĚJŠÍM STROJEM V TÉTO DLOUHÉ ŘADĚ VYTVOŘENÝM S OHLEDEM NA ŠPIČKOVOU PRODUKTIVITU NA FARMĚ.**

**Tento stroj je vybaven technologií automatického ovládání lopaty JCB, která umožňuje rychlé zatřesení lopatou nebo drapákem na hnůj pomocí minimálního pohybu pákového ovladače; tato funkce umožňuje rychlé vyložení materiálu a zvyšuje produktivitu.**

## Hnací ústrojí vhodné pro jakékoliv použití.

1 Naše dvourychlostní hydrostatická převodovka usnadňuje obsluze manévrování se strojem i ve stísněných prostorech. Pojezd stroje pracuje také v součinnosti s brzdovým systémem, odpojení pojezdu brzdovým pedálem poskytuje vynikající možnost víceúčelového použití a vyššího výkonu při nakládání a manipulaci s materiálem.

2 Volitelně si můžete vybrat naši inovativní převodovku Varispeed, která obsluze umožňuje předem nastavit požadovanou rychlost, což je velkým přínosem pro uživatele hydraulického nářadí, jako jsou zametací kartáče nebo dávkovače krmiva.

3 Součástí standardní výbavy těchto teleskopických manipulátorů je pohon všech kol a diferenciál s omezením prokluzu*, které zaručují maximální záběr a přenos výkonu v měkkých, blátivých oblastech.

*V závislosti na oblasti

1

2

3

## Vynikající ovladatelnost.

4 Tento teleskopický manipulátor umožňuje díky nízké výšce 1 970 mm a malé šířce 1 840 mm práci v omezeném pracovním prostředí, jako jsou drůbeží haly nebo uzavřené provozní prostory.

5 Obsluha může rychle a snadno manévrovat a měnit směr jízdy pomocí přepínací páky na sloupku řízení nebo pomocí ovládacího tlačítka umístěného na joysticku.

6 Kompaktní rozvor a velké úhly natočení kol jsou zárukou malého poloměru zatáčení a bezkonkurenční manévrovatelnosti.

7 Tento teleskopický manipulátor nabízí tři ručně volitelné režimy řízení. Řízení dvou kol se skvěle hodí při přejezdech, řízení všech čtyř kol zaručuje skvělou manévrovatelnost ve stísněných prostorech a řízení stylem krab umožňuje teleskopickému manipulátoru pracovat blízko stěn a budov.

8 Pokud požadujete změny režimu řízení za jízdy, pořiďte si volitelnou elektrickou volbu řízení všech kol (4WS).

**Pístnice ramene je vybavena tlumícím systémem, který tlumí nárazy při zasouvání výložníku a zlepšuje tak komfort obsluhy.**

4

5

5

6

7

8

## Výkonné nakládání.

**9** Tento teleskopický manipulátor se skvěle hodí k nakládání či vykládání na větší vzdálenost; disponuje nosností 800 kg s vodorovným dosahem 3,3 m.

**10** Můžete si vybrat ze sedmi možností rychloupínacího závěsu, např.: upínání JCB Q-fit, kompaktní závěs JCB tool carrier, závěs pro smykem řízené nakladače, upínání EURO nebo upínání čep + kužel.

**11** Díky výšce zdvihu 6 m je stohování balíků sena bezpečné a snadné; nosnost je 2 500 kg při vysunutí výložníku, případně 1 750 kg při plné výšce.

**12** Stabilitu nákladu a pohodlí obsluhy (a také rychlejší provádění nakládacích cyklů a kratší doby přejezdů) tohoto teleskopického manipulátoru zvyšuje náš volitelný inovativní systém odpružení ramene (SRS), který udržuje stabilitu výložníku a nákladu nezávisle na pohybu podvozku.

## Vyšší produktivita.

**13** Tento kompaktní teleskopický manipulátor může dokázat mnohem více; na výběr máte řadu volitelných výbav pro zadní tažný závěs včetně brzdy přívěsu, elektrické zásuvky nebo zadního pomocného hydraulického okruhu.

**14** Hydraulické nářadí lze snadno připojit a ovládat pomocí jednoho nebo dvou externích hydraulických okruhů na rameni.

**15** Výkon převodovky hraje stěžejní roli, proto jsme stroje opatřili převodovkou se silnou trakcí i při rychlosti 30 km/h, která zaručuje bezkonkurenční tažný účinek a zároveň vynikající rychlost při přejezdech mezi farmou a polem.

9

13

14

16

# ÚČINNÝ MOTOR.

**TELESKOPICKÉ MANIPULÁTORY JCB SE VŽDY SOUSTŘEDILY NA MAXIMÁLNÍ VYUŽITÍ KAŽDÉ KAPKY PALIVA. NOVÁ ŘADA EFEKTIVNÍCH NAFTOVÝCH MOTORŮ JCB SPOLEČNOSTI KOHLER – V MODELU 525- 60 AGRI PLUS – VYZDVIHUJE TUTO ZÁSADU NA VYŠŠÍ ÚROVEŇ A NABÍZÍ NEJLEPŠÍ KOMBINACI VÝKONU A ÚSPORY PALIVA.**

**Na optimální výkon motoru se můžete spolehnout i v nejnáročnějších situacích díky našemu chladiči se širokým mřížkováním chladících lamel. Chladící jednotka je navíc vybavena hydraulicky poháněným ventilátorem se zpětným chodem, který z chladiče účinně odstraňuje nahromaděné nečistoty.**

## Naftový motor JCB od společnosti Kohler.

Teleskopický manipulátor 525-60 AGRI PLUS je vybaven výkonným naftovým motorem JCB společnosti Kohler splňujícím emisní normu T4 (EPA), který poskytuje kroutící moment 300 Nm již při 1 400 ot./min. a nevyžaduje nákladnou úpravu výfukových plynů systémem DPF nebo SCR/DEF.

Tím, že motor poskytuje vysoký kroutící moment i při jeho nízkých otáčkách (již při 1500 - 1600 ot/min.), může poskytnout úspornější sladění převodovky a hydrauliky stroje.

Ventilátor s proměnlivými otáčkami upravuje svůj výkon automaticky podle teploty motoru a snižuje tak celkovou spotřebu paliva.

# KVALITA/SPOLEHLIVOST/TRVANLIVOST.

**OD SAMÉHO POČÁTKU JE U TELESKOPICKÝCH MANIPULÁTORŮ JCB OCEŇOVÁNA JEJICH VYSOKÁ KVALITA ZPRACOVÁNÍ A DLOUHÁ ŽIVOTNOST. TOTÉŽ PLATÍ U NOVÉHO MODELU 525-60 AGRI PLUS, KTERÝ TĚŽÍ Z POKROČILÝCH VÝROBNÍCH PROCESŮ, DŮKLADNÝCH ZKUŠEBNÍCH POSTUPŮ A PRÉMIOVÝCH SOUČÁSTÍ.**

**Hydraulické písty disponují velmi pevnými, třením svařovanými oky; všechny čepy používají tvrzené kolíky.**

**Písty pro naklánění a vysouvání jsou uchyceny do otvorů s průřezem klíčové dírky, které zaručují větší pevnost konstrukce.**

## Neodolatelná síla.

1 Plně svařovaný jednodílný podvozek zvyšuje pevnost a snižuje hmotnost.

Výložník je uchycen nízko v rámu, což zajišťuje extrémně vysokou tuhost.

2 Teleskopický manipulátor Agri dokáže díky robustnímu uchycení náprav absorbovat obrovské zatížení vznikající při nepřetržité manipulaci s těžkými materiály.

3 Kvůli maximální pevnosti a trvanlivosti jsme segmenty výložníku vyrobili s překryvem až o 0,7 m.

4 Výložník vyrobený lisováním do profilu U jsme plně uzavřeli přivařenými krycími deskami. Z důvodu zvýšení pevnosti jsme snížili počet čepů a bodů namáhání po celém integrovaném výložníku včetně čela a nosu.

## Řízená kvalita.

5 Náš přísný testovací program před zahájením výroby nové řady teleskopických manipulátorů Agri zahrnoval prodloužené vysoké nárazové zatěžování podvozku, výložníku a dalších klíčových součástí, stejně jako opakované řazení převodovky po tisíce cyklů.

6 Abychom dosáhli nejvyšší úrovně kvality, používáme nejmodernější výrobní procesy jako robotické obrábění nebo technologie přesného lakování a inovativní montážní techniky.

# POHODLÍ A SNADNÉ POUŽITÍ.

**POKUD MÁ TELESKOPICKÝ MANIPULÁTOR DOSÁHNOUT MIMOŘÁDNÉ PRODUKTIVITY, MUSÍ BÝT JEHO OBSLUHA V POHODLÍ A SOUSTŘEDĚNÁ. PROTO TAKÉ MODEL 525-60 AGRI PLUS DISPONUJE KABINOU, KTERÁ JE POHODLNÁ PO CELOU SMĚNU, ERGONOMICKÁ A DÍKY JEJÍ KONSTRUKCI JI LZE NASTAVIT PODLE INDIVIDUÁLNÍCH POTŘEB.**

**Součástí standardní výbavy kabiny jsou tónovaná skla, která odrážejí 30 % sluneční energie a tak zvyšují komfort obsluhy.**

## Špičkový komfort.

1 Tento teleskopický manipulátor je vybaven velkou, prostornou kabinou se širokými dveřmi; v interiéru je k dispozici reproduktor rádia, topení se 7rychlostním ventilátorem zvyšující produktivitu a spousta úložného prostoru pod sedadlem. Sklopný sloupek řízení usnadňuje nastavení ideální polohy řidiče; tomu dále napomáhá volitelný vysouvací mechanismus.

2 Zcela nové přístroje a displej TFT s vysokým rozlišením vytvářejí intuitivní rozložení v automobilovém stylu a zrychlují aklimatizaci obsluhy. Podsvícení intuitivně rozmístěných ovládacích spínačů zaručuje optimální obsluhu i v noci.

## Inteligentní ovládání.

3 Výměna nářadí je rychlá a snadná díky odtlakování hydraulického okruhu, které uvolňuje tlak ve vnějším hydraulickém okruhu.

4 Ovládání modelu JCB 525-60 AGRI PLUS je pohodlné, přesné a hladké: je vybaveno jedním ovládacím joystickem se servomechanismem a proporcionálními pomocnými ovladači a volitelně i ručním plynem, který doplňuje naši volitelnou převodovku Varispeed.

5 Funkce nastavení konstantního průtoku JCB umožňuje obsluze naprogramovat různé hodnoty průtoku pro různá nářadí.

Dosáhli jsme významného snížení úrovně hluku oproti předchozím modelům; model 525-60 AGRI PLUS je tišší uvnitř (76dB(A)) i zvenčí (103dB(A)).

4

**Na výběr je také široká škála různých sedadel, která splní nejrůznější požadavky obsluhy a využití. Model 525-60 Agri Plus zaručuje mimořádné pohodlí obsluhy, protože je standardně vybaven naší kabinou deluxe (s klimatizaci nebo bez ní).**

3

5

5

# BEZPEČNOST A ZABEZPEČENÍ.

**BEZPEČNOST NA FARMĚ MÁ PRVOŘADÝ VÝZNAM, PROTO JE MODEL 525-60 AGRI PLUS VYBAVEN MNOHA FUNKCEMI URČENÝMI K OCHRANĚ STROJE, JEHO OBSLUHY I VŠECH PŘIHLÍŽEJÍCÍCH. K DISPOZICI JE KOMPLEXNÍ BEZPEČNOSTNÍ SADA.**

## Ochrana osob

1 Inovativní funkce adaptivní kontroly nákladu JCB automaticky brání stroji v převrácení dopředu při manipulaci s těžkým nákladem.

2 S ohledem na bezpečí přihlížejících je součástí standardní výbavy alarm zpátečky* a také bezpečnostní hydraulické zámky (HBCV) na pístech, které brání havárii při selhání hadice.

3 Kabina také splňuje normy ROPS (Roll Over Protection System, Systém ochrany proti převrácení) a FOPS (Falling Objects Protection System, Systém ochrany před padajícími předměty), můžete si tedy být jisti, že obsluha je za všech okolností v bezpečí.

4 Bezpečnostní spínač v sedadle deaktivuje ovládání jízdy vpřed i vzad, pokud obsluha nesedí na sedadle.

## Viditelně lepší

5 Tento teleskopický manipulátor je vybaven plnou sadou zrcátek, která zaručují vynikající výhled do stran i dozadu a splňují bezpečnostní normy.

6 Vynikající výhled všemi směry zaručuje velké střešní okno, otvírací zadní okno, horní dveře výklopné dozadu a kompaktní jednotka motoru Kohler s nízkou linií kapoty. Naše jedinečná konstrukce zadního nosníku ramene umožňuje nejlepší výhled dozadu ve své třídě.

7 Přední a zadní pracovní reflektory na kabině poskytují vynikající viditelnost. Ještě lepší viditelnosti (zejména při nakládání ve výšce při snížené viditelnosti) dosáhnete s našimi volitelnými pracovními světly umístěnými na výložníku.

## Zajištění bezpečnosti vaší investice.

8 JCB LiveLink, telematické sledování pomocí GPS, poskytuje nedocenitelné údaje o poloze v reálném čase. Výstrahy zón pohybu pomohou zaručit, aby váš stroj neopustil farmu.

9 Standardně instalované imobilizéry* vám pomohou dosáhnout nízkých nákladů na pojištění. Systém se aktivuje automaticky po nastavené době po vypnutí motoru a lze jej deaktivovat pomocí klíče nebo 4místného číselného kódu zadaného z klávesnice.

10 Teleskopické manipulátory ve Velké Británii jsou standardně dodávány s jednoduchou a účinnou registrací proti krádeži Cesar Systém rozpoznávání Cesar používá policie po celé Velké Británii a Irsku.

*Pouze ve Velké Británii a Irsku

6

5

7

8

9

10

# NÁKLADY NA VLASTNICTVÍ.

**JSME PŘESVĚDČENI, ŽE POSKYTOVÁNÍ NEJLEPŠÍ HODNOTY ZA PENÍZE SE NEMÁ OMEZOVAT POUZE NA NABÍDKU VYSOCE EFEKTIVNÍCH MOTORŮ. PROTO JSME TAKÉ PRO MODEL 525-60 AGRI PLUS VYVINULI ŠIROKOU ŠKÁLU VOLITELNÉ VÝBAVY, KTERÁ MINIMALIZUJE VAŠE NÁKLADY NA VLASTNICTVÍ.**

## Šetří vám peníze.

Protože naftový motor JCB společnosti Kohler nevyžaduje nákladnou úpravu výfukových plynů, nemusíte používat nákladná tepelně odolná maziva.

Telematický systém JCB LiveLink, který využívá satelitní technologii k poskytování důležitých údajů o poloze, pohybu, technickém stavu, používání a požadavcích na servis stroje v reálném čase, vám šetří čas i peníze.

Teleskopické manipulátory JCB jsou pro svůj pověstný výkon a kvalitu zpracování velmi žádané a skvěle hodnocené po celém světě. Pokud si tento stroj pořídíte, můžete počítat s jeho vysokou zbytkovou hodnotou.

## Ochrana před prostoji.

1 Požadujete-li lepší ochranu před padajícími předměty, vyberte si volitelné mříže chránicí přední sklo.

2 Kapota je umístěna po straně a bezpečně zapuštěna do stroje, aby byla lépe chráněna před poškozením.

3 Hydraulické válce řízení jsou před poškozením chráněny umístěním vysoko na nápravě. Díky tomu hrozí nižší riziko jejich poškození a následných prostojů.

4 Abychom dlouhodobě ochránili kabinu proti korozi, ponořujeme ji před lakováním do elektroforetického roztoku.

Pokud si mají teleskopické manipulátory uchovat vysokou zůstatkovou hodnotu, musí si uchovat dobrý vzhled i po dlouhodobém používání; proto používáme práškové lakování, které je trvanlivé a odolné vůči nárazům kamenných úlomků.

# PROVOZUSCHOPNOST

**DALŠÍM KLÍČEM K MAXIMÁLNÍ PRODUKTIVITĚ JE OMEZENÍ PROSTOJŮ. CELÁ ŘADA NAŠICH TELESKOPICKÝCH MANIPULÁTORŮ, VČETNĚ MODELU 525-60 AGRI PLUS, JE PROTO NAVRŽENA S OHLEDEM NA MINIMALIZACI SERVISU A ÚDRŽBY. RUTINNÍ ÚDRŽBA JE SAMOZŘEJMĚ NEZBYTNÁ, JE ALE JEDNODUCHÁ A RYCHLÁ.**

## Snadný přístup

1 Všechny denní kontroly a mazání mohou být prováděny z úrovně terénu.

2 Všechny filtry kapalin (motorového oleje, hydraulického oleje a paliva) jsou na těchto strojích snadno přístupné, aby bylo možno provádět jejich rychlou a snadnou údržbu. Stejně snadno přístupný je i vzduchový filtr, jehož dvoustupňová konstrukce zjednodušuje čištění.

3 Otevírání a zavírání kapoty je snadné díky plynovým pístům. Rozměrný servisní otvor uvnitř je dostatečně široký a poskytuje skvělý přístup k motoru ze tří stran.

4 Nádrž na naftu je snadno přístupná a lze ji naplnit z úrovně terénu. V plnicím hrdle je také zabudován předfiltr chránící před znečištěným palivem.

## Zkrácení prostojů na minimum.

Dlouhé servisní intervaly teleskopických manipulátorů JCB pomáhají minimalizovat prostoje a optimalizovat produktivitu.

5 Hydraulické hadice jsou maximálně chráněny tím, že jsou chytře vedeny vnitřkem výložníku.

6 Díky systému suchého maziva vyžadují podložky proti opotřebení údržbu v intervalu 500 hodin (oproti 250 hodinám u typických konkurenčních strojů).

7 Většina motorů třídy Tier 4 používá filtr pevných částic (DPF) nebo SCR, které navíc vyžadují doplňování aditiva DEF; u tohoto naftového motoru JCB společnosti Kohler stačí jen tankovat palivo.

# STYL A DESIGN.

**KONSTRUKCE NEJNOVĚJŠÍCH TELESKOPICKÝCH MANIPULÁTORŮ JCB JAKO 525-60 AGRI PLUS STAVÍ NA CENNÝCH INFORMACÍCH OD ZÁKAZNÍKŮ A VIDITELNĚ SE LIŠÍ OD SVÝCH PŘEDCHŮDCŮ. NEJDE VŠAK POUZE O KOSMETICKÉ ZMĚNY; K DISPOZICI JE MNOHO INOVATIVNÍCH FUNKCÍ, KTERÉ ZÁKAZNÍKŮM POMÁHAJÍ VYROVNAT SE S DRSNOU TVRDOU PRACÍ V ZEMĚDĚLSTVÍ.**

## Výkonnější konstrukce.

1 Nový vnější vzhled teleskopických manipulátorů JCB není jen kosmetický, ventilátor chlazení nyní směřuje vzhůru, což snižuje nasávání prachu a tím i potřebu časově náročného čištění.

2 Otočný čep v dolní části ramene výložníku je umístěn velmi nízko; tím umožňuje bezkonkurenční výhled na pravé zadní kolo, které se u mnoha tradičních teleskopických manipulátorů nachází v mrtvém úhlu.

3 Tento stroj sdílí nejdůležitější konstrukční prvky s našimi většími teleskopickými manipulátory, včetně charakteristického a inovativního uspořádání s motorem na straně.

4 Naše úzká vnější část výložníku usnadňuje obsluze výhled na pravé přední kolo.

5 Abychom zachovali co nejmenší šířku tohoto teleskopického manipulátoru, madlo i závěsy dveří kabiny jsou zapuštěny, aby nepřesahovaly vnější obrys stroje.

PELLKASS LUKROM®

# LIVELINK, PRACUJTE CHYTŘEJI.

**LIVELINK JE INOVATIVNÍ SOFTWAROVÝ SYSTÉM, KTERÝ UMOŽŇUJE SPRAVOVAT STROJE JCB VZDÁLENĚ – ONLINE, POMOCÍ E-MAILU NEBO MOBILNÍHO TELEFONU. NABÍZÍ PŘÍSTUP KE VŠEMU OD UPOZORNĚNÍ STROJE PO HLÁŠENÍ O PALIVU A INFORMACÍM O HISTORII; VŠECHNA DATA JSOU ULOŽENA V BEZPEČNÉM CENTRU.**

## Produktivita a hospodárnost

Tím, že poskytuje informace, jako je sledování času nečinnosti nebo spotřeby paliva stroje, pomáhá JCB Livelink snižovat spotřebu paliva, šetří peníze a zvyšuje produktivitu. Informace o poloze stroje mohou pomoci zvýšit efektivitu a možná i snížit náklady na pojištění.

## Výhody při údržbě

Správa údržby strojů snadno – přesné sledování hodin a servisních upozornění zlepšuje plánování údržby a údaje o poloze v reálném čase vám pomohou spravovat vozový park. K dispozici jsou také kritická strojová upozornění a záznamy historie údržby.

## Bezpečnostní přínosy

Výstrahy zón pohybu systému LiveLink v reálném čase oznámí, když stroj opustí předem určené oblasti; a upozornění na blokování použití v reálném čase informují o neoprávněném použití. Mezi další výhody patří údaje o poloze v reálném čase.

# PŘIDANÁ HODNOTA.

## CELOSVĚTOVÁ PODPORA ZÁKAZNÍKŮ JCB JE PRVOTŘÍDNÍ. COKOLI BUDETE POTŘEBOVAT, AŤ JSTE KDEKOLI, BUDEME K DISPOZICI A RYCHLE A EFEKTIVNĚ VÁM POMŮŽEME, ABYSTE MĚLI JISTOTU, ŽE VAŠE STROJE PRACUJÍ NA PLNÝ VÝKON.

1

2

3

1 Naše služba technické podpory poskytuje okamžitý přístup k odborníkům ve výrobě, ve dne nebo v noci, zatímco naše finanční a pojišťovací týmy jsou vždy po ruce pro rychlé, flexibilní a konkurenceschopné cenové nabídky.

2 Další ukázkou efektivity je celosvětová síť center náhradních dílů JCB, která s 16 regionálními základnami dokáže dodat kolem 95 % všech dílů kamkoli na světě do 24 hodin. Naše originální náhradní díly JCB jsou navrženy pro práci v dokonalé harmonii s vaším strojem tak, aby dosahoval optimálního výkonu a produktivity.

3 Služba JCB Assetcare nabízí komplexní rozšířené záruky a servisní smlouvy, ale také smlouvy pouze na údržbu nebo dohody o opravách a správě. Bez ohledu na to, pro co jste se rozhodli, si naše servisní týmy po celém světě účtují výhodné ceny práce a nabízí nezávazné cenové nabídky nebo rychlé a efektivní opravářské práce hrazené z pojištění.

*Poznámka: JCB LIVELINK a JCB ASSETCARE nemusí být ve vaší oblasti k dispozici, poraďte se proto se svým místním prodejcem.*

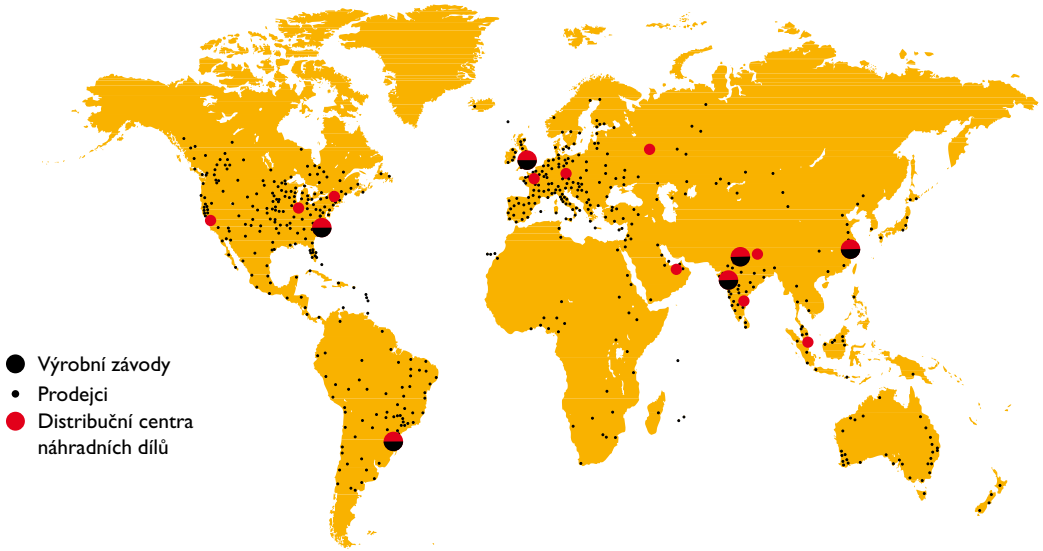

## STATICKÉ ROZMĚRY

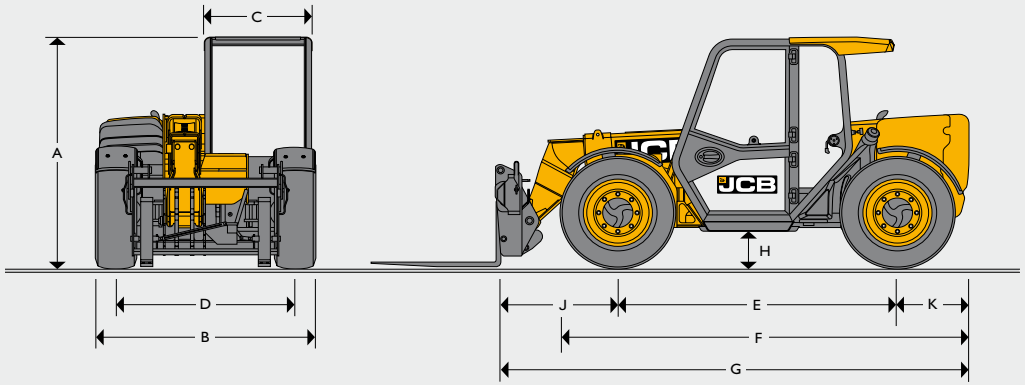


| | | | 525-60 Agri Plus |
|---|---|---|---|
| A | Celková výška | m | 1,97 |
| B | Celková šířka (přes pneumatiky) | m | 1,84 |
| C | Vnitřní šířka kabiny | m | 0,88 |
| D | Rozchod kol | m | 1,52 |
| E | Rozvor náprav | m | 2,39 |
| F | Celková délka od předních pneumatik | m | 3,48 |
| G | Celková délka od předního závěsu | m | 4 |
| H | Světlá výška | m | 0,33 |
| J | Od předního kola k závěsu | m | 1,02 |
| K | Od zadního kola k zadnímu čelu | m | 0,6 |
| | Vnější poloměr otáčení (přes pneumatiky) (4WS) | m | 3,4 |
| | Záklopný úhel závěsu | stupňů | 11 |
| | Výsypný úhel závěsu | stupňů | 114 |
| | Hmotnost | kg | 5 580 |
| | Pneumatiky | průmyslové záběrové | 12,5/80x18 |

## ZDVIHOVÉ VÝKONY

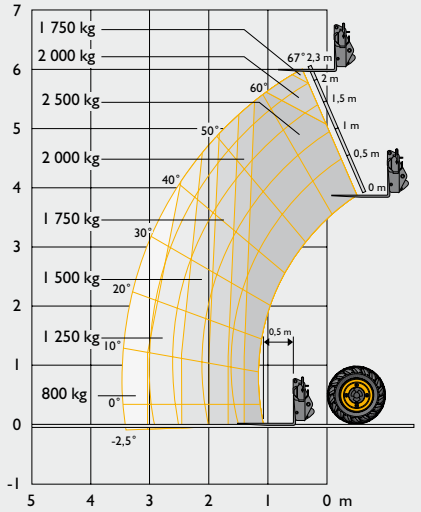


| | | 525-60 Agri Plus |
|---|---|---|
| Max. nosnost | kg | 2 500 |
| Max. nosnost do max. výšky | kg | 1 750 |
| Max. nosnost při plném dosahu | kg | 800 |
| Výška zdvihu | m | 6 |
| Dosah při plné výšce zdvihu | m | -0,25 |
| Maximální vodorovný dosah (k přední části závěsu) | m | 3,3 |
| Dosah s nákladem 1,2 tuny | m | 2,58 |

V souladu s testem stability EN 1459 Příloha B.

## MOTOR

Nejnovější technologie třídy Tier 4 Final a pokročilá konstrukce zaručují nízkou spotřebu paliva, nižší hladinu hluku, vysoký výkon a kroutící moment, naprostou spolehlivost a minimální údržbu. Dvoustupňový suchý vzduchový motorový filtr s primární a bezpečnostní vložkou.

| | | 525-60 Agri Plus |
|---|---|---|
| Výrobce | | NAFTOVÝ MOTOR JCB SPOLEČNOSTI KOHLER |
| Objem | l | 2,5 |
| Počet válců | | 4 |
| Vrtání | mm | 88 |
| Zdvih | mm | 102 |
| Sání | | Přeplňované s chlazením |
| **Hodnoty výkonu** | | |
| Výkon při 2 200 ot./min. | kW (koní) | 55 (74) |
| **Kroutící moment** | | |
| Kroutící moment při 1 500 ot./min. | Nm | 300 |

PEKASS LUKROM

## HYDRAULIKA

| | | 525-60 Agri Plus |
|---|---|---|
| Provozní systémový tlak | barů | 260 |
| Provozní systémový tlak při 2 200 ot./min. | l/min. | 90 |
| **Časy cyklů** | | |
| Výložník nahoru | | 5,7 |
| Výložník dolů | | 5,5 |
| Vysunutý výložník | | 5,5 |
| Zasunutí | | 3,3 |
| Vyprázdnění lopaty | | 1,9 |
| Zaplnění lopaty | | 2,2 |

## PŘEVODOVKA

Čerpadlo s proměnným průtokem v uzavřeném okruhu s plynule měnitelným hydrostatickým pohonem. Složeno z hydraulického motoru a řídicí jednotky. Trvalý pohon všech kol.

| | | 525-60 Agri Plus | |
|---|---|---|---|
| | | Jízda vpřed | Zpátečka |
| Režim krátkého dojezdu | km/h | 12 | 12 |
| Režim dlouhého dojezdu | km/h | 30 | 30 |

## ELEKTRICKÉ ROZVODY

| | | 525-60 Agri Plus |
|---|---|---|
| Systémové napětí | V | 12 |
| Výkon alternátoru | Ah | 100 |
| Kapacita akumulátorů | Ah | 120 |

## NÁPRAVY

**Přední a zadní hnací náprava:** řiditelné nápravy s planetovými náboji s redukcí s diferenciály s omezeným prokluzem.

## BRZDY

**Provozní brzdy:** Hydraulicky ovládaná, automaticky stavitelná, vícekotoučová brzda v olejové lázni na přední nápravě.

**Parkovací brzda:** Automaticky stavitelná ruční brzda SAHR, vícekotoučová brzda v olejové lázni na přední nápravě obsluhovaná pomocí přepínače z kabiny.

## OBJEMY PROVOZNÍCH NÁPLNÍ

| | | 525-60 Agri Plus |
|---|---|---|
| Hydraulická soustava | l | 65 |
| Palivová nádrž | l | 75 |

## VÝLOŽNÍK A ZÁVĚS ADAPTÉRŮ

Výložník je vyroben z oceli s vysokou pevností v tahu. Snadná údržba, odolné podložky. Podporovány jsou např. závěsy JCB Q-Fit, kompaktní závěs JCB tool carrier, závěs pro smykem řízené nakladače, upínání EURO nebo upínání čep + kužel.

## HLUK A VIBRACE

| | | Míra nepřesnosti | Podmínky měření |
|---|---|---|---|
| Hluk na pozici obsluhy (LpA) | 76 dB | +/- 1 dB | Měřeno podle zkušebního postupu definovaného směrnicí EN12053 |
| Hluk vydávaný strojem (LWA) | 103 dB | +/- 1 dB | Zaručená ekvivalentní akustická úroveň (vnější hluk) určená podle podmínek dynamického testu definovaných směrnicí 2000/14/ES |
| Vibrace působící na celé tělo (m/s²) | 0,37 | 0,18 | Normalizováno podle směrnice ISO 2631-1:1997 na 8h referenční období a na základě zkušebního cyklu podle normy SAE J1166 |
| Vibrace paží (m/s²) | <2,5 | – | Podmínky dynamického testu definované směrnicí ISO 5349-2:2001 |

## STANDARDNÍ/VOLITELNÁ VÝBAVA

| | AGRI PLUS |
|---|---|
| **MOTOR A CHLAZENÍ** | |
| Naftový motor JCB společnosti Kohler (74 koní) | ● |
| Chladící jednotka se širokým mřížkováním chladících lamel, a ventilátor se zpětným chodem | ● |
| Ventilátor s automatickým zpětným chodem | ○ |
| **PŘEVODOVKA / NÁPRAVY** | |
| Dvoustupňová převodovka 20 km/h (TÜV) | ○ |
| Dvoustupňová převodovka 30 km/h | ● |
| Ovládání jízdy vpřed/vzad integrováno v joysticku | ● |
| Volič převodovky instalován na sloupku | ● |
| Přední diferenciál s omezeným prokluzem | ○ |
| Převodovka Varispeed | ○ |
| **HYDRAULIKA** | |
| Ovládání servomechanismy | ● |
| Hydraulika se sdíleným tokem | ● |
| Proporcionální ovládání výložníku a vnějšího hydraulického okruhu | ● |
| Hydraulika s nastavitelným konstantním průtokem | ● |
| Pístové čerpadlo 90 l/min. s proměnným průtokem | ● |
| Odvětrávání hydrauliky | ● |
| Bezpečnostní hydraulické zámky v případě selhání hadice | ● |
| Adaptivní kontrola nákladu JCB | ● |
| Systém JCB SmoothRide | ○ |
| Píst výložníku s tlumicím systémem | ● |
| **ŘÍZENÍ** | |
| 3 režimy řízení kol | ● |
| Ruční volba režimu řízení | ● |
| Elektrická volba režimu řízení | ○ |

| | AGRI PLUS |
|---|---|
| **KABINA** | |
| Bezpečnostní konstrukce v souladu s normami ROPS/ FOPS* | ● |
| Laminované okno | ● |
| Plně nastavitelné sedadlo s mechanickým odpružením | ● |
| Pneumaticky odpružené sedadlo | ○ |
| Vnitřní osvětlení | ● |
| Sklopný a vysouvací sloupek řízení | ● |
| Dvourychlostní přední a zadní ostřikovače/stěrače | ● |
| Střešní stěrač | ● |
| Instalace reproduktorů rádia | ● |
| 12V elektrická zásuvka | ● |
| Topení se 7rychlostním ventilátorem | ● |
| Klimatizace | ○ |
| Žaluzie na předním a střešním okně | ● |
| Jednopákový ovládací joystick | ● |
| Izolátor ovládání nakladače | ● |
| Vnější zpětná zrcátka | ● |
| Hasicí přístroj | ○ |
| Přední ochranný štít | ○ |
| **ELEKTRICKÉ ROZVODY** | |
| Přední a zadní silniční osvětlení | ● |
| Couvací světla | ● |
| Odpojovač baterie | ● |
| Rotační maják | ○ |
| Přední a zadní pracovní světla | ○ |
| Pracovní světla výložníku | ○ |
| Telematika LiveLink | ○ |
| Imobilizér v klíčku | ○ |
| Imobilizér ovládaný klávesnicí | ○ |
| Alarm zpátečky | ● |
| Tažné zařízení s osvětlením přívěsu | ○ |

* Splňuje normy ROPS ISO 3471 a FOPS ISO 3449.

● **STANDARDNĚ**

○ **VOLITELNĚ**

PELKASS LUKROM

## JEDNA SPOLEČNOST, PŘES 300 STROJŮ

www.jcb-agro.cz


**LUKROM, spol. s r.o.**
Lípa 81
763 11 Lípa
tel.: +420 602 188 123
e-mail: petr.sedlacek@lukrom.cz
www.lukrom.cz

**PEKASS a.s.**
zemědělská, komunální a silniční technika
Přátelství 987
104 00 Praha 10 – Uhříněves
tel.: +420 775 850 036
e-mail: michal.anton@pekass.eu
www.pekass.eu


**TELESKOPICKÝ MANIPULÁTOR**
525-60 AGRI PLUS

Maximální výkon: 55 kW (74 koní)
Maximální nosnost: 2 500 kg
Výška zdvihu: 6,0 m


JCB Sales Limited, Rocester, Staffordshire, United Kingdom ST14 5JP. Tel: +44 (0)1889 590312 E-mail: salesinfo@jcb.com

Nejaktuálnější informace o řadě těchto produktů stáhněte z webu: www.jcb.com


©2009 JCB Sales. Všechna práva vyhrazena. Žádná část této publikace nesmí být reprodukována, uložena ve vyhledávacím systému ani přenášena v jakékoliv formě nebo jakýmikoli jinými prostředky, elektronicky, mechanicky, kopírováním ani jiným způsobem bez předchozího souhlasu společnosti JCB Sales. Všechny odkazy v této publikaci na provozní hmotnosti, rozměry, objemy a dalších měření výkonnosti jsou uvedeny pouze pro orientaci a mohou se lišit v závislosti na přesné specifikaci stroje. Nelze se proto jimi řídit ve vztahu k vhodnosti pro konkrétní použití. Podporu a informace vždy požadujte od svého prodejce techniky JCB. Společnost JCB si vyhrazuje právo specifikace bez oznámení změnit. Uvedené ilustrace a technické údaje mohou zahrnovat volitelné vybavení a příslušenství. Všechny obrázky byly správné v době tisku.
Logo společnosti JCB je registrovanou ochrannou známkou společnosti J C Bamford Excavators Ltd.



**9999/5938cs-CZ, 06/17**